NISSAN

SHIFT_

NISSAN
CABSTAR

PREISLISTE

gültig ab 1. Mai 2012

EINZELKABINE

Modelle	Radstand[1]	Getriebe	zulässiges Gesamtgewicht (kg)	Hubraum (l)	PS (kW)	Preise Fr.			
						PRO		COMFORT	
						ohne MwSt.	mit MwSt.	ohne MwSt.	mit MwSt.
CABSTAR 35.12	L1	5-Gang	3500	2.5	122 (90)	37 191.00	40 166.28	39 691.00	42 866.28
	L2	5-Gang	3500	2.5	122 (90)	37 991.00	41 030.28	40 491.00	43 730.28
CABSTAR 35.14	L1	6-Gang	3500	2.5	136 (100)	39 591.00	42 758.28	42 091.00	45 458.28
	L2	6-Gang	3500	2.5	136 (100)	40 391.00	43 622.28	42 891.00	46 322.28
	L3	6-Gang	3500	2.5	136 (100)	41 191.00	44 486.28	43 691.00	47 186.28
CABSTAR 35.15	L2	6-Gang	3500	3.0	150 (110)	41 891.00	45 242.28	44 391.00	47 942.28
	L3	6-Gang	3500	3.0	150 (110)	42 691.00	46 106.28	45 191.00	48 806.28
CABSTAR 45.15[2]	L2	6-Gang	4500	3.0	150 (110)	45 331.00	48 957.48	47 411.00	51 203.88
	L3	6-Gang	4500	3.0	150 (110)	46 131.00	49 821.48	48 211.00	52 067.88

Optionen	Preise Fr. ohne MwSt.	Preise Fr. mit MwSt.	CABSTAR PRO	CABSTAR COMFORT
SICHERHEIT				
Sicherheitspaket[3] – ABS mit elektronischem Bremskraftverstärker – Beifahrerairbag	750.00	810.00	○	–
Beifahrerairbag	420.00	453.60	–	○
Digitaler Tachograph[3]	720.00	777.60	○	○
KOMFORT				
Radio-CD-Kombination inkl. Bluetooth®-Schnittstelle für Mobiltelefone[4]	450.00	486.00	○	●
NISSAN Connect – 2-DIN-Navigationseinheit mit 5"-Farbdisplay und Touchscreen inkl. TMC (Traffic Message Channel) – Radio-CD-Kombination mit MP3-Wiedergabe – USB-Schnittstelle, iPod®-Gateway, Bluetooth®-Freisprecheinrichtung und Audio-Streaming	650.00	702.00	–	○
Klimaanlage, manuell vorne	1500.00	1620.00	–	○
AUFBAU				
Aluminiumpritsche[5] 2100 mm Breite	2350.00	2538.00	○	○
3-Seitenkipper[6] 1900 mm Breite	6500.00	7020.00	○[7]	○
LACKIERUNG				
Metallic- oder Mineraleffektlackierung	600.00	648.00	○	○

[1] Radstandslängen
L1 = 2500 mm
L2 = 2900 mm
L3 = 3400 mm
[2] 4.5-t-Versionen nur per Sonderbestellung erhältlich.
[3] Serie für 4.5 t
[4] Die kompatiblen Mobiltelefone erfragen Sie bitte bei Ihrem NISSAN Händler.
[5] für 35.12 und 35.14
[6] für 35.12 und 35.14 Einzelkabine L1 und L2
[7] für PRO nur in Verbindung mit Sicherheitspaket bestellbar

○ Sonderausstattung
● Serienausstattung
– werkseitig nicht lieferbar

Alle Preisangaben in Fr. sind unverbindliche Preisempfehlungen.
NISSAN SWITZERLAND behält sich das Recht vor, die Preise sowie die Ausstattungen jederzeit und ohne Voranzeige zu ändern. Ihr NISSAN Händler informiert Sie gerne über etwaige Änderungen. Diese Preisliste ersetzt alle vorgängigen.

DOPPELKABINE

Modelle	Rad-stand[1]	Getriebe	zulässiges Gesamt-gewicht (kg)	Hubraum (l)	PS (kW)	Preise Fr.			
						PRO		COMFORT	
						ohne MwSt.	mit MwSt.	ohne MwSt.	mit MwSt.
CABSTAR 35.14	L2	6-Gang	3500	2.5	136 (100)	42 891.00	46 322.28	45 391.00	49 022.28
	L3	6-Gang	3500	2.5	136 (100)	43 691.00	47 186.28	46 191.00	49 886.28
CABSTAR 35.15	L2	6-Gang	3500	3.0	150 (110)	44 391.00	47 942.28	46 891.00	50 642.28
	L3	6-Gang	3500	3.0	150 (110)	45 191.00	48 806.28	47 691.00	51 506.28

Optionen	Preise Fr. ohne MwSt.	Preise Fr. mit MwSt.	CABSTAR PRO	CABSTAR COMFORT
SICHERHEIT				
Sicherheitspaket[2] – ABS mit elektronischem Bremskraftverstärker – Beifahrerairbag	750.00	810.00	○	–
Beifahrerairbag	420.00	453.60	–	○
Digitaler Tachograph[2]	720.00	777.60	○	○
KOMFORT				
Radio-CD-Kombination inkl. Bluetooth®-Schnittstelle für Mobiltelefone[3]	450.00	486.00	○	●
NISSAN Connect – 2-DIN-Navigationseinheit mit 5"-Farbdisplay und Touchscreen inkl. TMC (Traffic Message Channel) – Radio-CD-Kombination mit MP3-Wiedergabe – USB-Schnittstelle, iPod®-Gateway, Bluetooth®-Freisprecheinrichtung und Audio-Streaming	650.00	702.00	–	○
Klimaanlage, manuell vorne	1500.00	1620.00	–	○
AUFBAU				
Aluminiumpritsche[4] 2100 mm Breite	2350.00	2538.00	○	○
LACKIERUNG				
Metallic- oder Mineraleffektlackierung	600.00	648.00	○	○

[1] Radstandslängen
L2 = 2900 mm
L3 = 3400 mm
[2] optional für 3.5 t und Serie für 4.5-t-Versionen
[3] Die kompatiblen Mobiltelefone erfragen Sie bitte bei Ihrem NISSAN Händler.
[4] für 35.14

○ Sonderausstattung
● Serienausstattung
– werkseitig nicht lieferbar

Alle Preisangaben in Fr. sind unverbindliche Preisempfehlungen. NISSAN SWITZERLAND behält sich das Recht vor, die Preise sowie die Ausstattungen jederzeit und ohne Voranzeige zu ändern. Ihr NISSAN Händler informiert Sie gerne über etwaige Änderungen. Diese Preisliste ersetzt alle vorgängigen.

Wesentliche Serienausstattung

CABSTAR PRO

ABS mit elektronischer Bremskraftverteilung (nur für 4.5 t)
Antenne + 2 Lautsprecher
Beheizte Rückspiegel
Beifahrerairbag (nur für 4.5 t)
Differenzialsperre, mit begrenztem Schlupf an der Hinterachse (nicht für 150-PS-Motorisierungen)
Digitaler Tachograph (nur für 4.5 t)
Elektrische Fensterheber (nicht für Rückfenster Doppelkabine, Impulsfunktion Fahrerseite)
Fahrerairbag
Fahrerhaus, kippbar, mit Safety Lock (nur Einzelkabine)
Umklappbare Rückenlehne in der Mitte als Ablage und mit integriertem Staufach
Verstärkte Federung Hinterachse
Wegfahrsperre
Zentralverriegelung mit Funkfernbedienung
Zusätzliche Heizung im Fond (nur Doppelkabine)

Wesentliche Mehrausstattung

CABSTAR COMFORT
gegenüber CABSTAR PRO

ABS
Aussenspiegel, elektrisch einstellbar und beheizbar
Berganfahrhilfe “Easy Hill Start” (EHS)
Bordcomputer mit Multifunktionsdisplay
Radio-CD Kombination inkl. Bluetooth®-Freisprecheinrichtung für Mobiltelefone
Nebelscheinwerfer

Rechenbeispiel

Grundmodell

Gewünschte Sonderausstattung

Kaufpreis

Finanzierung

Anzahlung/Gebrauchtwagen

Kreditwunsch

1. Monatsrate

__ __ **Monatsraten à** __ __

Leasing

Sonderzahlung

Leasingrate/Monat

__ __ **Monate Vertragsdauer**

__ __ __ __ __ __ **jährliche Fahrleistung/km**

Die Ausstattung

Typ	CABSTAR 3.5 t		CABSTAR 3.5 t	
Kabine	Einzelkabine		Doppelkabine	
Radstand	L1/L2/L3		L2/L3	
Ausstattungsniveau	PRO	COMFORT	PRO	COMFORT
Sitzplätze	3		6	
Aussenausstattung				
3-Seitenkipper Alu (1.9 m Breite)[1]	○[2]	○	–	–
Beheizte Aussenspiegel, manuell einstellbar	●	–	●	–
Beheizte Aussenspiegel, elektrisch einstellbar	–	●	–	●
Dachantenne	●	●	●	●
Halogenscheinwerfer	●	●	●	●
Metalliclackierung	○	○	○	○
Pritsche Alu (2.1 m Breite)[3]	○	○	○	○
Verbundglas-Frontscheibe	●	●	●	●
Technische Ausstattung				
2-Stufen- und Intervallschaltung für Frontscheibenwischer	●	●	●	●
Berganfahrhilfe “Easy Hill Start” (EHS)	–	●	–	●
Schalter für DPF-Reinigung	●	●	●	●
Bordcomputer	–	●	–	●
Digitaler Tachograph	○	○	○	○
Digitaluhr	●	●	●	●
Drehzahlmesser	●	●	●	●
Kontrollleuchte für Nebelschlussleuchte	●	●	●	●
Wegfahrsperre	●	●	●	●
Sicherheit				
2-Punkt-Sicherheitsgurt für den Mittelplatz vorne und hinten (Doppelkabine)	●	●	●	●
3-Punkt-Sicherheitsgurte an den beiden Aussenplätzen vorne	●	●	●	●
3-Punkt-Sicherheitsgurte an den beiden Aussenplätzen hinten	–	–	●	●
Antiblockiersystem (ABS) mit elektr. Bremskraftverteiler	P	●	○	●
Beifahrerairbag	P	○	P	○
Fahrerairbag	●	●	●	●
Höhenverstellbare Kopfstützen an den beiden Aussenplätzen vorne	●	●	●	●
Kippkabine mit Sicherheitseinrichtung	●	●	–	–
Nebelscheinwerfer in der Stossstange integriert	–	●	–	●
Nebelschlussleuchte	●	●	●	●
Sitzgurtstraffer und Gurtkraftbegrenzer beifahrerseitig	●	●	●	●
Sitzgurtstraffer und Gurtkraftbegrenzer fahrerseitig	●	●	●	●

○ Sonderausstattung
● Serienausstattung
– werkseitig nicht lieferbar
P als Paket erhältlich
1) für L1- und L2-Versionen – bei L2-Version zusätzlich mit Ladebox (640 x 1800 x 840 mm), nicht für 35.15
2) nur in Verbindung mit Sicherheitspaket bestellbar
3) nicht für 35.15

Die Ausstattung

Typ	CABSTAR 3.5 t		CABSTAR 3.5 t	
Kabine	Einzelkabine		Doppelkabine	
Radstand	L1/L2/L3		L2/L3	
Ausstattungsniveau	PRO	COMFORT	PRO	COMFORT
Sitzplätze	3		6	
Innenausstattung				
Anzahl der integrierten Lautsprecher	2	2	2	2
Aschenbecher hinten	–	–	●	●
Aschenbecher und Zigarettenanzünder vorne	●	●	●	●
Elektrische Fensterheber mit Impulsfunktion (nicht für Türfenster hinten bei Doppelkabine)	●	●	●	●
Fahrersitz längs- und neigungsverstellbar	●	●	●	●
Frischluft-/Umluftschaltung	●	●	●	●
Getränkehalterungen vorne	●	●	●	●
Handschuhfach	●	●	●	●
Innenraumbeleuchtung hinten	–	–	●	●
Innenraumbeleuchtung vorne mit Kartenleselampe	●	●	●	●
Innenrückspiegel (nur für Pritsche und Kipper)	●	●	●	●
Kilometer- und Tageskilometerzähler	●	●	●	●
Lenksäule höhen- und längsverstellbar	●	●	●	●
Manuelle Klimaanlage	–	○	–	○
Mehrstufiges Heiz-/Frischluftgebläse	●	●	●	●
NISSAN Connect 2-DIN-Navigationseinheit inkl. Bluetooth®-Freisprecheinrichtung für Mobiltelefone	–	○	–	○
Radio-CD-Kombination inkl. Bluetooth®-Freisprecheinrichtung für Mobiltelefone	○	●	○	●
Scheinwerferleuchtweitenregulierung	●	●	●	●
Servolenkung	●	●	●	●
Sonnenblenden für Fahrer und Beifahrer	●	●	●	●
Umklappbare Rückenlehne in der Mitte als Ablage und mit integriertem Staufach	●	●	●	●
Zentralverriegelung mit Funkfernbedienung	●	●	●	●
Zusatzheizung für die 2. Sitzreihe	–	–	●	●

○ Sonderausstattung
● Serienausstattung
– werkseitig nicht lieferbar
P als Paket erhältlich

Die Ausstattung

Typ	CABSTAR 4.5 t	
Kabine	Einzelkabine	
Radstand	L2/L3	
Ausstattungsniveau	PRO	COMFORT
Sitzplätze	3	
Aussenausstattung		
Beheizte Aussenspiegel, manuell einstellbar	●	–
Beheizte Aussenspiegel, elektrisch einstellbar	–	●
Dachantenne	●	●
Halogenscheinwerfer	●	●
Metalliclackierung	○	○
Verbundglas-Frontscheibe	●	●
Technische Ausstattung		
2-Stufen- und Intervallschaltung für Frontscheibenwischer	●	●
Berganfahrhilfe “Easy Hill Start” (EHS)	–	●
Schalter für DPF-Reinigungsanlage	●	●
Bordcomputer	–	●
Digitaler Tachograph	●	●
Digitaluhr	●	●
Drehzahlmesser	●	●
Kontrollleuchte für Nebelschlussleuchte	●	●
Wegfahrsperre	●	●
Sicherheit		
2-Punkt-Sicherheitsgurt für den Mittelplatz vorne und hinten (Doppelkabine)	●	●
3-Punkt-Sicherheitsgurte an den beiden Aussenplätzen vorne	●	●
Antiblockiersystem (ABS) mit elektr. Bremskraftverteiler	●	●
Beifahrerairbag	●	●
Fahrerairbag	●	●
Höhenverstellbare Kopfstützen an den beiden Aussenplätzen vorne	●	●
Kippkabine mit Sicherheitseinrichtung	●	●
Nebelscheinwerfer in der Stossstange integriert	–	●
Nebelschlussleuchte	●	●
Sitzgurtstraffer und Gurtkraftbegrenzer beifahrerseitig	●	●
Sitzgurtstraffer und Gurtkraftbegrenzer fahrerseitig	●	●

○ Sonderausstattung
● Serienausstattung
– werkseitig nicht lieferbar
P als Paket erhältlich

Die Ausstattung

Typ	CABSTAR 4.5 t	
Kabine	Einzelkabine	
Radstand	L2/L3	
Ausstattungsniveau	PRO	COMFORT
Sitzplätze	3	
Innenausstattung		
Anzahl der integrierten Lautsprecher	2	2
Aschenbecher und Zigarettenanzünder vorne	●	●
Elektrische Fensterheber mit Impulsfunktion (nicht für Türfenster hinten bei Doppelkabine)	●	●
Fahrersitz längs- und neigungsverstellbar	●	●
Frischluft-/Umluftschaltung	●	●
Getränkehalterungen vorne	●	●
Handschuhfach	●	●
Innenraumbeleuchtung vorne mit Kartenleselampe	●	●
Innenrückspiegel (nur für Pritsche und Kipper)	●	●
Kilometer- und Tageskilometerzähler	●	●
Lenksäule höhen- und längsverstellbar	●	●
Manuelle Klimaanlage	–	○
Mehrstufiges Heiz-/Frischluftgebläse	●	●
NISSAN Connect 2-DIN-Navigationseinheit inkl. Bluetooth®-Freisprecheinrichtung für Mobiltelefone	–	○
Radio-CD-Kombination inkl. Bluetooth®-Freisprecheinrichtung für Mobiltelefone	○	●
Scheinwerferleuchtweitenregulierung	●	●
Servolenkung	●	●
Sonnenblenden für Fahrer und Beifahrer	●	●
Umklappbare Rückenlehne in der Mitte als Ablage und mit integriertem Staufach	●	●
Zentralverriegelung mit Funkfernbedienung	●	●

○ Sonderausstattung
● Serienausstattung
– werkseitig nicht lieferbar

Technische Daten[1)]

Typ/Modellbezeichnung		CABSTAR/35.12	CABSTAR/35.14
Radstand*		**L1/L2**	**L1/L2/L3**
Kabine		**Einzelkabine**	**Einzel-/Doppelkabine**
Motorisierung/Zul. Gesamtgewicht		**122 PS/3.5 t**	**136 PS/3.5 t**
Anzahl Sitzplätze		**3**	**3/6**
Motor/Kraftübertragung			
Motorart		Diesel	Diesel
Zylinderzahl/Ventile		4/16	4/16
Hubraum	cm^3	2488	2488
Leistung, max.	PS (kW) bei U/min	122 (90)/3600	136 (100)/3600
Drehmoment, max.	Nm	250	270
	bei U/min	1600 – 2800	1600 – 3200
Gemischaufbereitung		Common Rail	Common Rail
Abgasnorm		Euro 5	Euro 5
Abgasreinigung		Oxidationskatalysator, Abgasrückführung (EGR) und DPF	Oxidationskatalysator, Abgasrückführung (EGR) und DPF
Umweltplakette		grün	grün
Lichtmaschine		150 A – 12 V	130 A – 12 V
Batterie		110 Ah	110 Ah
Getriebeart		5-Gang-Schaltgetriebe	6-Gang-Schaltgetriebe
Kupplung		Einscheiben-Trockenkupplung, hydraulisch betätigt	Einscheiben-Trockenkupplung, hydraulisch betätigt
Antrieb		Hinterradantrieb	Hinterradantrieb
Hinterachsdifferenzialsperre		selbsttätig sperrendes Differenzial an der Hinterachse	selbsttätig sperrendes Differenzial an der Hinterachse
Fahrwerk/Lenkung			
Vorderachse		Einzelradaufhängung mit Querblattfedern, Hydraulik-Teleskopschwingungsdämpfer mit Stabilisator	
Hinterachse		Starrachse mit Blattfedern, Hydraulik-Teleskopschwingungsdämpfer mit Stabilisator	
Rahmen		C-Profil-Leiterrahmen	C-Profil-Leiterrahmen
Rahmenbreite	mm	752	752
Querschnitt	mm	128 x 52 x 4	128 x 52 x 4
Felgengrösse		5.5J x 15H2	5.5J x 15H2
Reifengrösse		195/70R15C 103/101Q	195/70R15C 103/101Q
Hinterachsbereifung		Zwillingsreifen	Zwillingsreifen
Bremsanlage		hydraulisches Zweikreisbremssystem; Bremskraftverstärker, innenbelüftete Scheibenbremsen vorne und hinten, ABV	
Servolenkung		Zahnstangen-Lenkgetriebe	Zahnstangen-Lenkgetriebe
Spurweite, vorne	mm	1570	1570
Spurweite, hinten	mm	1395	1395
Wendekreis, zwischen Mauern	m	10.6 /11.8	E: 10.6/11.8/13.5 D: 11.9/13.6
Gewichte/Abmessungen			
zul. Gesamtgewicht	kg	3500	3500
Leergewicht[2)] Fahrgestell			
– Fahrgestell mit Fahrerhaus (Einzelkabine)	kg	1763/1777	1771/1785/1805
– Fahrgestell mit Fahrerhaus (Doppelkabine)	kg	–	1940/1960

*L1 = 2500 mm, L2 = 2900 mm, L3 = 3400 mm

[1)] Die angegebenen Masse und Gewichte können modellabhängig variieren und ausstattungsbedingt abweichen.
[2)] Grundgewicht des Fahrzeugs in fahrbereitem Zustand inkl. Kühlflüssigkeit, Schmiermittel, Treibstoff, Werkzeug, Ersatzrad und Fahrer (75 kg). Durch Mehrausstattung kann sich das Leergewicht des Fahrzeugs erhöhen, wodurch die mögliche Nutzlast/Fahrgestelltragfähigkeit beeinflusst wird.

Technische Daten[1)]

Typ/Modellbezeichnung		CABSTAR/35.12	CABSTAR/35.14
Radstand*		L1/L2	L1/L2/L3
Kabine		Einzelkabine	Einzel-/Doppelkabine
Motorisierung/Zul. Gesamtgewicht		122 PS/3.5 t	136 PS/3.5 t
Anzahl Sitzplätze		3	3/6
Maximale Fahrgestelltragfähigkeit (ohne Fahrer, 75 kg)			
– Fahrgestell mit Fahrerhaus (Einzelkabine)	kg	1812/1798	1804/1790/1770
– Fahrgestell mit Fahrerhaus (Doppelkabine)	kg	–	1635/1615
Leergewicht[2)] Pritsche/Kipper			
– Fahrgestell mit Pritschenaufbau (Einzelkabine)	kg	2035/2099	2043/2107/2162
– Fahrgestell mit Pritschenaufbau (Doppelkabine)	kg	–	2212/2282
– Fahrgestell mit Kipperaufbau (Einzelkabine)	kg	2400/2539	2408/2547
Max. Nutzlast Pritsche/Kipper (ohne Fahrer, 75 kg)			
– Fahrgestell mit Pritschenaufbau (Einzelkabine)	kg	1465/1401	1457/1393/1338
– Fahrgestell mit Pritschenaufbau (Doppelkabine)	kg	–	1288/1218
– Fahrgestell mit Kipperaufbau (Einzelkabine)	kg	1100/961	1092/953
Gewichte/Abmessungen			
zul. Achslast, vorne	kg	1750	1750
zul. Achslast, hinten	kg	2200	2200
Anhängelast bei 12 % Steigung, gebremst	kg	2000	3500
Anhängelast bei 12 % Steigung, ungebremst	kg	750	750
Max. zulässige Werte mit Aufbau, gemäss Aufbaurichtlinien			
– Länge	mm	5188/5848	5188/5848/6673
– Breite	mm	2250	2250
– Höhe	mm	4000	4000
Masse Ladefläche Pritsche/Kipper			
– Länge Ladefläche (Einzelkabine – Pritsche)	mm	2950/3720	2950/3660/4550
– Länge Ladefläche (Einzelkabine – Kipper) L2 mit Ladebox 640 x 1800 x 840	mm	3150/3150	3150/3150
– Länge (Doppelkabine Pritsche)	mm	–	2950/3720
– Breite (Kipper)	mm	1900	1900
– Breite (Pritsche)	mm	2100	2100
– Höhe (Pritsche u. Kipper)	mm	400	400
Treibstoffverbrauch/Fahrleistungen			
Tankinhalt	l	90	90
Treibstoffart		Diesel	Diesel
Höchstgeschwindigkeit	km/h	126	139
Durchschnittswert CO_2-Emissionen der Personenwagen in der Schweiz	g/km	159	

*L1 = 2500 mm, L2 = 2900 mm, L3 = 3400 mm

[1)] Die angegebenen Masse und Gewichte können modellabhängig variieren und ausstattungsbedingt abweichen.
[2)] Gewicht des Fahrzeugs in fahrbereitem Zustand inkl. Kühlflüssigkeit, Schmiermittel, Treibstoff, Werkzeug, Ersatzrad und Fahrer (75 kg). Durch Mehrausstattung kann sich das Leergewicht des Fahrzeugs erhöhen, wodurch die mögliche Nutzlast/Fahrgestelltragfähigkeit beeinflusst wird.

Technische Daten[1)]

Typ/Modellbezeichnung		CABSTAR/35.15	CABSTAR/45.15
Radstand*		L2/L3	L2/L3
Kabine		Einzel-/Doppelkabine	Einzelkabine
Motorisierung/Zul. Gesamtgewicht		150 PS/3.5 t	150 PS/4.5 t
Anzahl Sitzplätze		3/6	3
Motor/Kraftübertragung			
Motorart		Diesel	Diesel
Zylinderzahl / Ventile		4/16	4/16
Hubraum	cm^3	2953	2953
Leistung, max.	PS (kW) bei U/min	150 (110)/3400	150 (110)/3400
Drehmoment, max.	Nm	350	350
	bei U/min	1200 – 2800	1200 – 2800
Gemischaufbereitung		Common Rail	Common Rail
Abgasnorm		Euro 5	Euro 5
Abgasreinigung		Oxidationskatalysator, Abgasrückführung (EGR) und DPF	Oxidationskatalysator, Abgasrückführung (EGR) und DPF
Umweltplakette		grün	grün
Lichtmaschine		135 A – 12 V	135 A – 12 V
Batterie		110 Ah	110 Ah
Getriebeart		6-Gang-Schaltgetriebe	6-Gang-Schaltgetriebe
Kupplung		Einscheiben-Trockenkupplung, hydraulisch betätigt	Einscheiben-Trockenkupplung, hydraulisch betätigt
Antrieb		Hinterradantrieb	Hinterradantrieb
Fahrwerk/Lenkung			
Vorderachse		Einzelradaufhängung mit Querblattfedern, Hydraulik- Teleskopschwingungsdämpfer mit Stabilisator	
Hinterachse		Starrachse mit Blattfedern, Hydraulik-Teleskopschwingungsdämpfer, mit Stabilisator	
Rahmen		C-Profil-Leiterrahmen	C-Profil-Leiterrahmen
Rahmenbreite	mm	752	752
Querschnitt	mm	128 x 52 x 4	128 x 52 x 4
Felgengrösse		5J x 15H2	5.5J x 16H1
Reifengrösse		195/70R15C 103/101Q	185/75R16C 104/102Q
Hinterachsbereifung		Zwillingsreifen	Zwillingsreifen
Bremsanlage		hydraulisches Zweikreisbremssystem; Bremskraftverstärker, innenbelüftete Scheibenbremsen vorn und hinten, ABV	
Servolenkung		Zahnstangen-Lenkgetriebe	Zahnstangen-Lenkgetriebe
Spurweite, vorne	mm	1570	1570
Spurweite, hinten	mm	1395	1490
Wendekreis, zwischen Mauern	m	E: 11.8/13.5 D: 11.9/13.6	11.9/13.5
Gewichte/Abmessungen			
zul. Gesamtgewicht	kg	3500	4500
Leergewicht[2)] Fahrgestell			
– Fahrgestell mit Fahrerhaus (Einzelkabine)	kg	1868/1888	1940/1960
– Fahrgestell mit Fahrerhaus (Doppelkabine)	kg	2023/2043	–

*L1 = 2500 mm, L2 = 2900 mm, L3 = 3400 mm

[1)] Die angegebenen Masse und Gewichte können modellabhängig variieren und ausstattungsbedingt abweichen.
[2)] Gewicht des Fahrzeugs in fahrbereitem Zustand inkl. Kühlflüssigkeit, Schmiermittel, Treibstoff, Werkzeug, Ersatzrad und Fahrer (75 kg). Durch Mehrausstattung kann sich das Leergewicht des Fahrzeugs erhöhen, wodurch die mögliche Nutzlast/Fahrgestelltragfähigkeit beeinflusst wird.

Technische Daten[1)]

Typ/Modellbezeichnung		CABSTAR/35.15	CABSTAR/45.15
Radstand*		L2/L3	L2/L3
Kabine		Einzel-/Doppelkabine	Einzelkabine
Motorisierung/Zul. Gesamtgewicht		150 PS/3.5 t	150 PS/4.5 t
Anzahl Sitzplätze		3/6	3
Maximale Fahrgestelltragfähigkeit (ohne Fahrer, 75 kg)			
– Fahrgestell mit Fahrerhaus (Einzelkabine)	kg	1707/1687	2635/2615
– Fahrgestell mit Fahrerhaus (Doppelkabine)	kg	1552/1532	–
Gewichte/Abmessungen[1)]			
zul. Achslast, vorne	kg	1750	1750
zul. Achslast, hinten	kg	2200	3200
Anhängelast bei 12 % Steigung, gebremst	kg	3500	3500
Anhängelast bei 12 % Steigung, ungebremst	kg	750	750
Max. zulässige Werte mit Aufbau, gemäss Aufbaurichtlinien			
– Länge	mm	5848/6673	5848/6673
– Breite	mm	2250	2250
– Höhe	mm	4000	4000
Treibstoffverbrauch/Fahrleistungen			
Tankinhalt	l	90	90
Treibstoffart		Diesel	Diesel
Höchstgeschwindigkeit	km/h	125	90

*L1 = 2500 mm, L2 = 2900 mm, L3 = 3400 mm

[1)] Die angegebenen Masse und Gewichte können modellabhängig variieren und ausstattungsbedingt abweichen.
[2)] Gewicht des Fahrzeugs in fahrbereitem Zustand inkl. Kühlflüssigkeit, Schmiermittel, Treibstoff, Werkzeug, Ersatzrad und Fahrer (75 kg). Durch Mehrausstattung kann sich das Leergewicht des Fahrzeugs erhöhen, wodurch die mögliche Nutzlast/Fahrgestelltragfähigkeit beeinflusst wird.

Technische Daten

Anzahl Gänge Bezeichnung	5-Gang manuell M5-35 K3	6-Gang manuell 6S380
Modellvarianten		
Modellvarianten	35.12	35.14/35.15/45.15
Getriebeübersetzung		
1. Gang/2. Gang/3. Gang	4.660/2.390/1.380	5.380/3.154/2.041
4. Gang/5. Gang/6. Gang	1.000/0.830/–	1.365/1.000/0.790
Rückwärtsgang	4.090	4.830

Aufbaulängen

		Einzelkabine		
Modell		**35.12/35.14**		
Radstand		L1	L2	L3
Min. Aufbaulänge	mm	2651	3296	4121
Max. Aufbaulänge	mm	3476	4136	4961

		Einzelkabine			
Modell		**35.15**		**45.15**	
Radstand		L2	L3	L2	L3
Min. Aufbaulänge	mm	3404	4253	3783	4700
Max. Aufbaulänge	mm	4136	4961	4136	4961

		Doppelkabine			
Modell		**35.14**		**35.15**	
Radstand		L2	L3	L2	L3
Min. Aufbaulänge	mm	2053	3166	2195	3352
Max. Aufbaulänge	mm	3136	3961	3136	3961

Farben

Modelle	Erhältliche Farben für alle Varianten
326 White	●
Z10 Red	●
KYO New Silver Metallic	○
TT2 Blue Metallic	○

● ohne Aufpreis erhältlich ○ Sonderausstattung

Abmessungen

Alle Angaben in mm

CABSTAR 35.12, 35.14
Einzel- und Doppelkabine: L1, L2 und L3

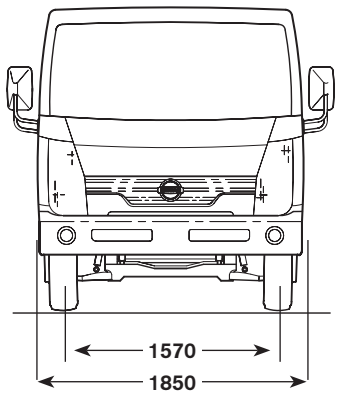

CABSTAR 35.12, 35.14
Einzel- und Doppelkabine: L1, L2 und L3

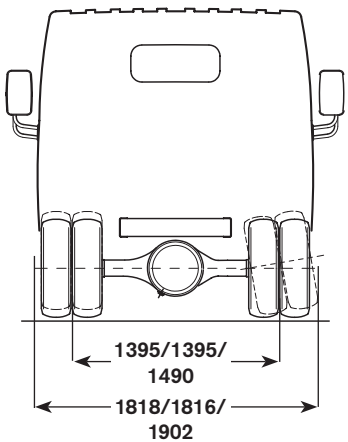

Abmessungen

Alle Angaben in mm

CABSTAR 35.12, 35.14
Einzelkabine: L1, L2 und L3
( ) abweichende Angaben
CABSTAR 45.15

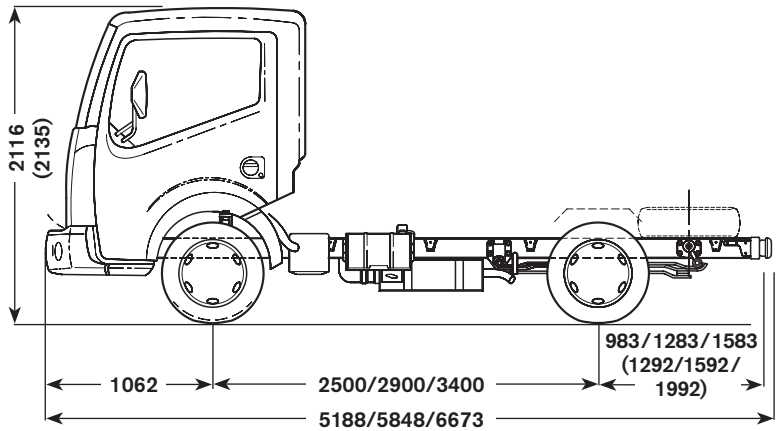

CABSTAR 35.12, 35.14
Doppelkabine: L2 und L3

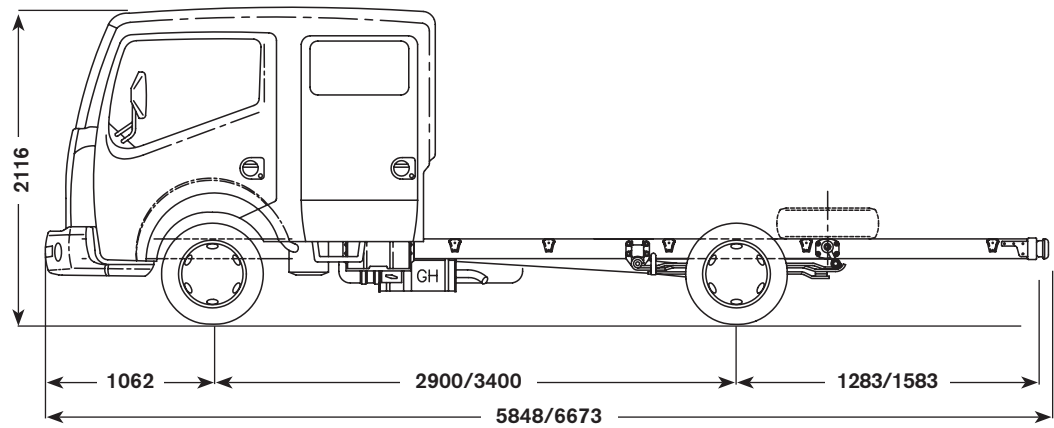

NISSAN SWITZERLAND

NISSAN CENTER EUROPE GMBH (Brühl),
Zweigniederlassung Urdorf

Bergermoosstrasse 4
CH-8902 Urdorf

www.nissan.ch

Ihr NISSAN Händler:

Dieser Prospekt wurde auf chlorfrei gebleichtem Papier gedruckt. Stand: Mai 2012.